NÁVOD NA MONTÁŽ DVOJKŘÍDLOVÉ BRÁNY A BRANKY POLARGOSII (2.9.2020)

2020

STAVEBNÍ OTVORY

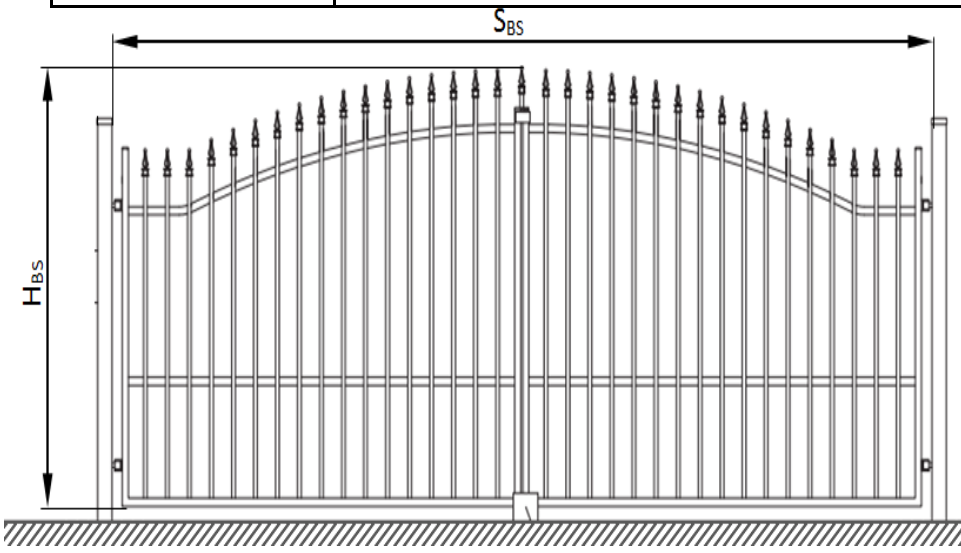

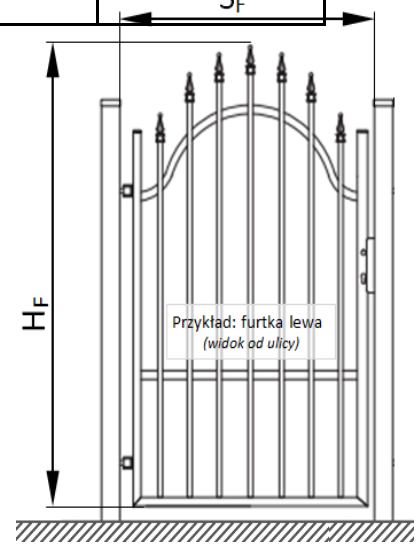

Světlá šířka S_{BS}
3040mm – > brána š. 3m _ 3540mm – > brána š.3,5 m _ 4040mm – > brána š. 4m
PRI POUŽITÍ KOVOVÝCH SLOUPKŮ A ZDÉNÝCH SLOUPKŮ S KOTVOU K ZABETONOVÁNÍ

Světlá šířka Sf
980mm – > branka š 90 cm
1080mm – > branka š.100 cm
PRI POUŽITÍ KOVOVÝCH SLOUPKU A ZDÉNÝCH SLOUPKŮ S KOTVOU K ZABETONOVÁNÍ

S_{BS} - světlá šířka brány
S_F – světlá šířka branky
H_{BS} – výška brány,
F_F – výška branky

POZOR:
POUZE PŘI MONTÁŽI BRÁNY A BRANKY S KOTVOU A HMOŽDINKAMI
/viz obr. níže) JE DO ZDĚNÝCH SLOUPKŮ NUTNO PŘIPOČÍST DO SVĚTLÉ ŠÍŘKY:

U BRANKY + 2 cm

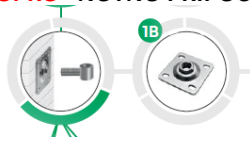

Příklad branka v zděných sloupcích s kotvou a hmoždinkami:

<u>90 cm branka</u> + 8cm prostor pro panty a zámek + 2 cm tloušťka štoubovací kotvy S5203 = 100 cm
<u>100 cm branka</u> + 8cm prostor pro panty a zámek + 2 cm tloušťka štoubovací kotvy S5203 = 110 cm

U DVOJKŘÍDLOVÉ BRÁNY + 4 cm

Příklad dvojkřídlová brána ve zděných sloupcích s kotvou a hmoždinkami:
<u>300 cm brána</u> + 4 cm prostor pro panty a prostor mezi křídly + 4 cm tloušťka šroubovací kotvy S5203 = 308 cm
<u>350 cm brána</u> + 4 cm prostor pro panty a prostor mezi křídly + 4 cm tloušťka šroubovací kotvy S5203 = 358 cm
<u>400 cm brána</u> + 4 cm prostor pro panty a prostor mezi křídly + 4 cm tloušťka šroubovací kotvy S5203 = 408 cm

Rozdíl ve světlé šířce tvoří prostor k upevnění šroubovací kotvy : 2cm/branka a 4cm /brána.

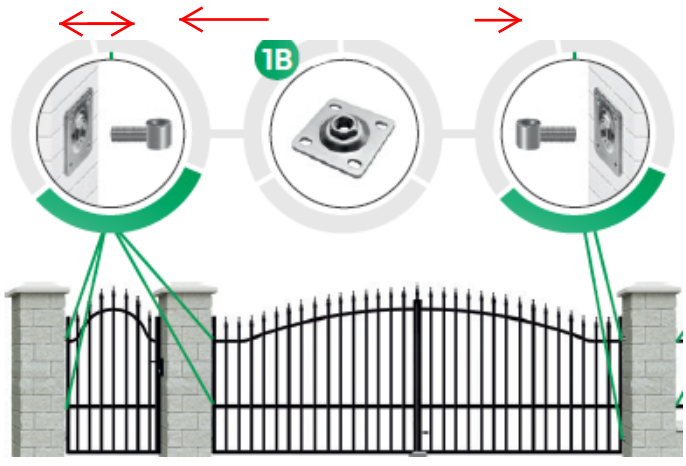

SPRÁVNÉ ROZMĚRY SLOUPKŮ

Pro bránu a branku vyberte sloupky Polargos odpovídající velikosti

SLOUPKY:
- **7x7 cm** (pro brány TINA, FLORA, SPARTA, ARIZONA, DENVER, PORTLAND)
- **10x10 cm** (pro brány RUBIN, SZAFIR, IIMPERIAL, BURZSTYN)

Sloupky Polargos jsou vyráběny v barvách černá, antracitová a zelená.
Sloupky jsou vyráběny ve 3 rozměrech roztečí dle výšky brány viz obr.:

Rozteče dle typu výšky rány, branky 1) 115 / 770 cm pro nízké brány do V: 1000 mm 2) 220 / 945 cm a nebo 250 / 845 cm a nebo 315 / 945 cm pro středně vysoké brány, dle typu 150-170 cm 3) 315 / 1145 (pro vysoké brány od v: 1800 mm	

- **Úhel otevírání křídel bran - důležité při branách s elektrickým pohonem**

- max. úhel otevírání křídel je 85-95°

- úhel otevírání křídel u bran s el. pohonem musí být identický
- max. úhel křídel u bran s el. pohonem musí být omezen dorazy křídel - např. Polargos s1975

POZOR!!!
Důležité - dorazy křídel nejsou baleny u bran s pohonem. Nutno dokoupit nebo montovat vlastní

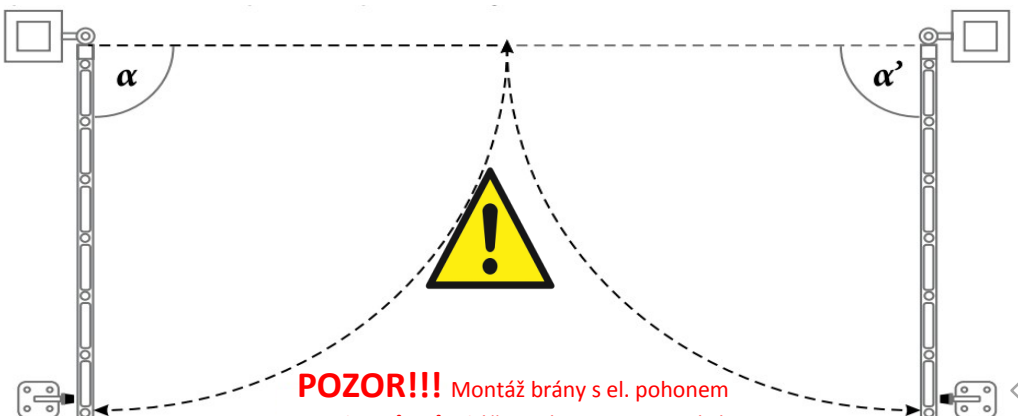

POZOR!!! Montáž brány s el. pohonem BEZ dorazů způsobí špatné naprogramování a funkci řídící jednotky pohonu a je předmětem **neuznání reklamace pohonu**

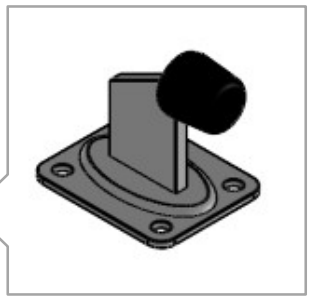

Rozpis součástí

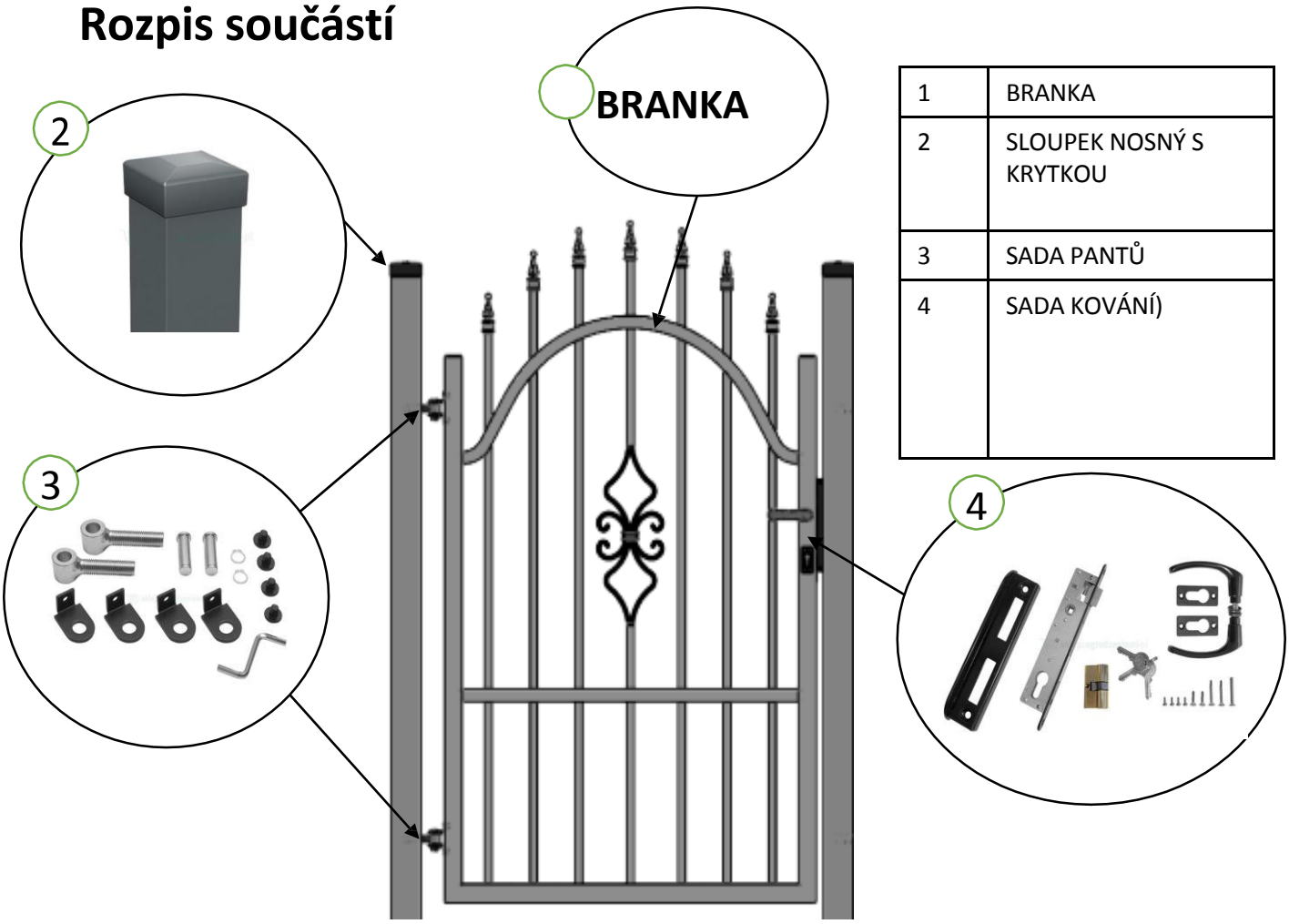

1	BRANKA
2	SLOUPEK NOSNÝ S KRYTKOU
3	SADA PANTŮ
4	SADA KOVÁNÍ)

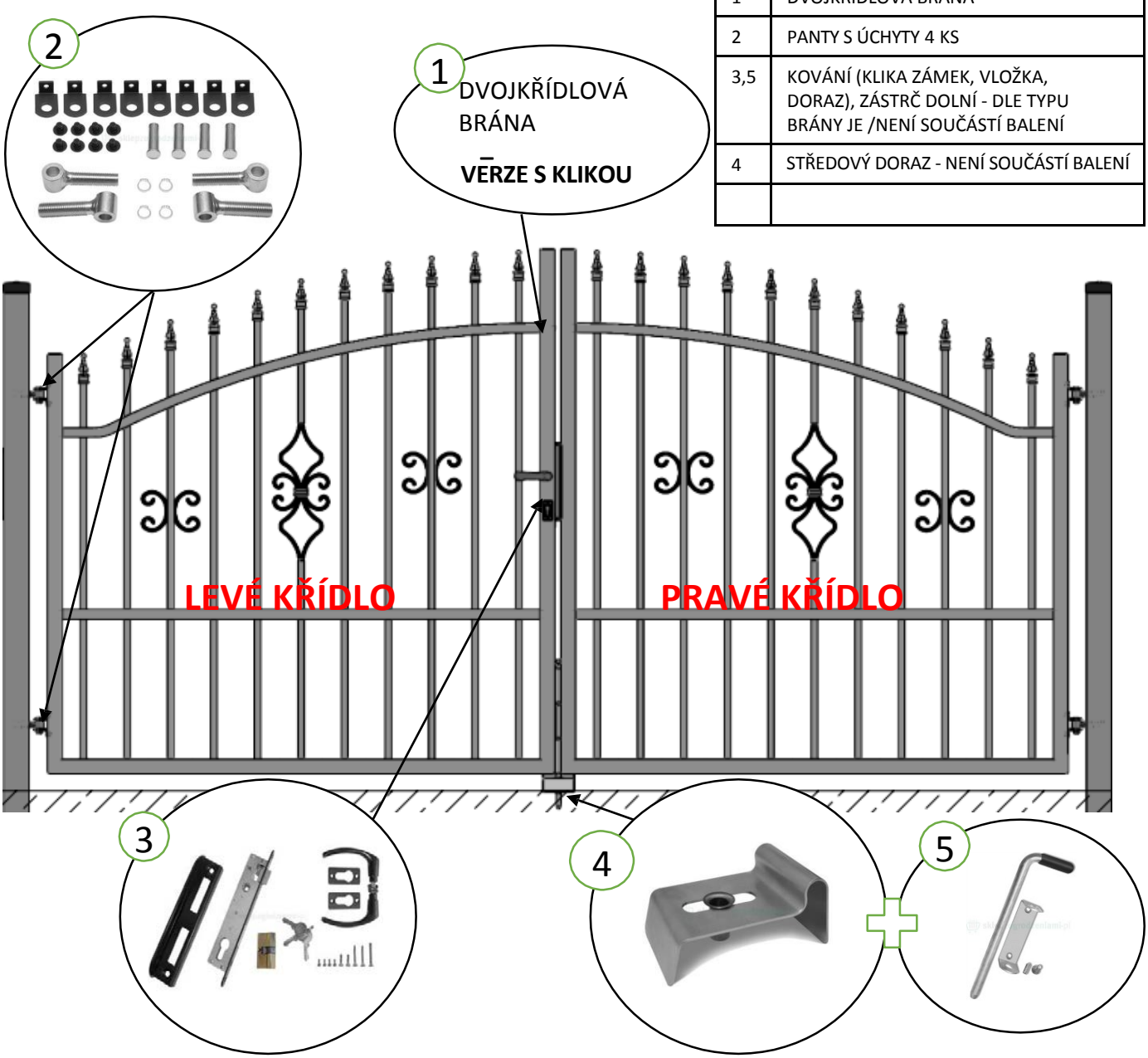

1	DVOJKŘÍDLOVÁ BRÁNA
2	PANTY S ÚCHYTY 4 KS
3,5	KOVÁNÍ (KLIKA ZÁMEK, VLOŽKA, DORAZ), ZÁSTRČ DOLNÍ - DLE TYPU BRÁNY JE /NENÍ SOUČÁSTÍ BALENÍ
4	STŘEDOVÝ DORAZ - NENÍ SOUČÁSTÍ BALENÍ

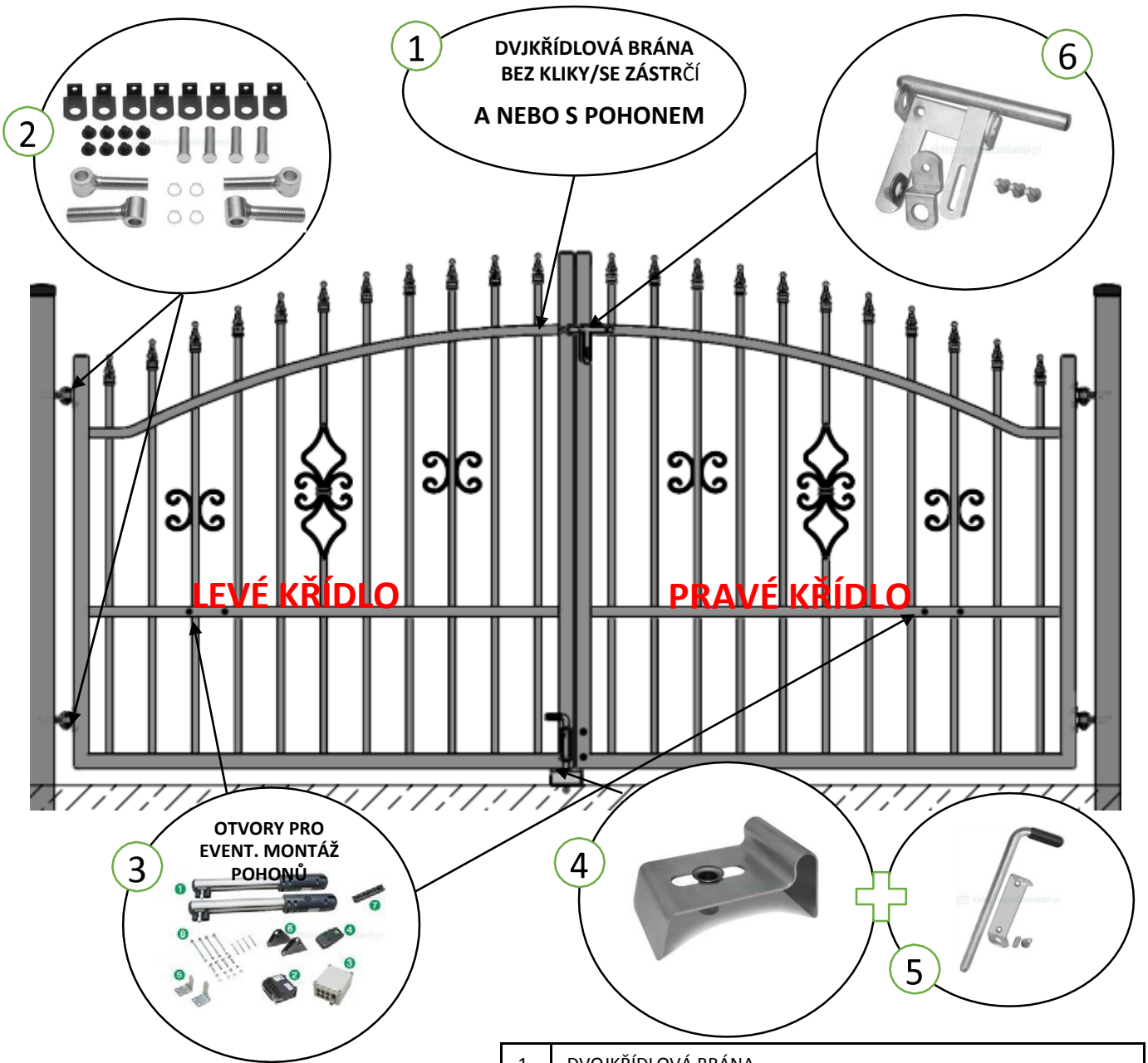

1	DVOJKŘÍDLOVÁ BRÁNA
2	PANTY A ÚCHYTY 4 KS
3	VERZE S EL. POHONEM - DÍLY POHONU S ÚCHYTY
4	STŘEDOVÝ DORAZ
5	VERZE MANUÁLNÍ -- DOLNÍ ZÁSTRČ
6	VERZE MANUÁLNÍ - HORNÍ ZÁSTRČ

CELKOVÝ NÁHLED SESTAVY

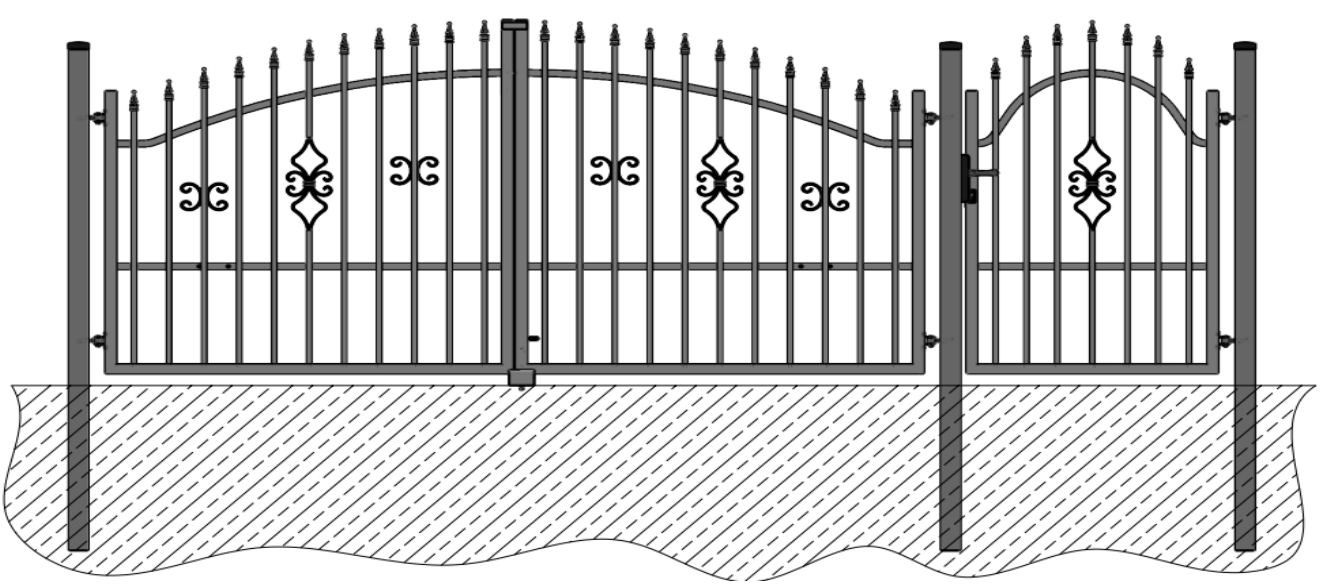

POZOR!!

Betonování by mělo probíhat až do nezámrzné hloubky, jinak hrozí, že přes zimu v betonu zmrzne voda, kvůli které beton následně popraská

Osie fundamentów muszą znajdować się w tej samej linii!

6. Zkušební montáž
Bránu i branku zkušebně smontujeme se sloupky ve vodorovné poloze. Montáž křídla začínáme od závitu pantů s úchyty dle obrázku níže..

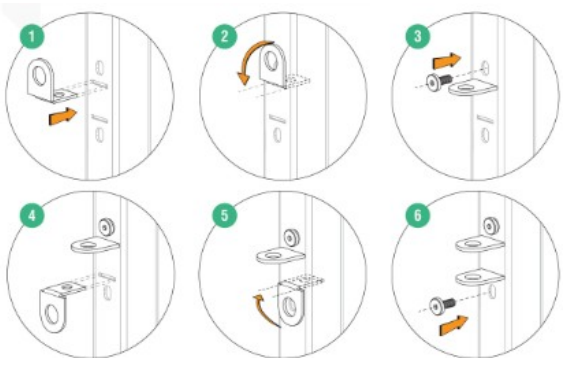

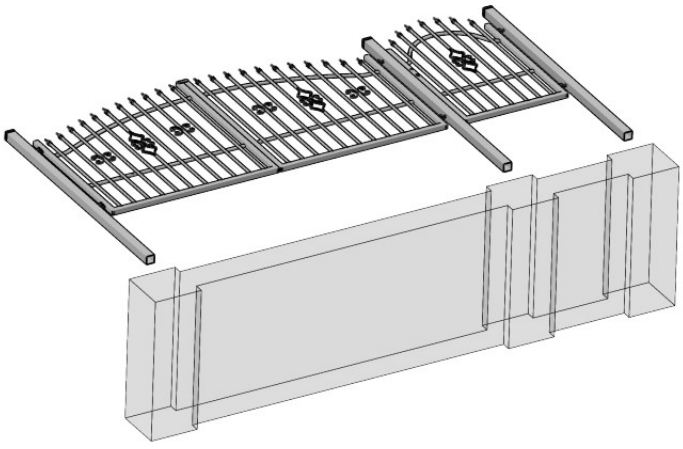

Zkušební montáží ověříme správnost všech dílů a rozměrů. Po montáži tímto zůsobem je vyloučeny následné vady a má se za to že všechny díly byly zákazníkem předem ověřeny.

7. Stabilizace brány

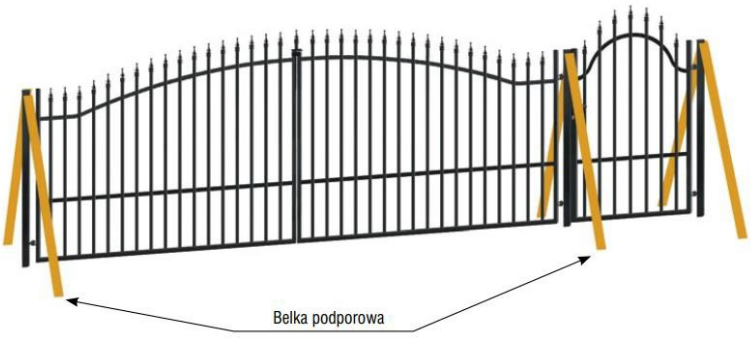

Vzdálenost mezi sloupky a křídlem po regulaci má být 45 mm. Vzdálenost mezi 2 kříly nesmí přesáhnout 20 mm (u brány se zámkem a dorazem) a ne 10 mm u brány s horní zástrčí.
Výška křídla brány a branky od podloží má být 50 mm. Výšku si při montáži stabilizujeme pomocnou dřevěnou, či jinou podložkou.

Montáž

Montáž do kovových sloupků

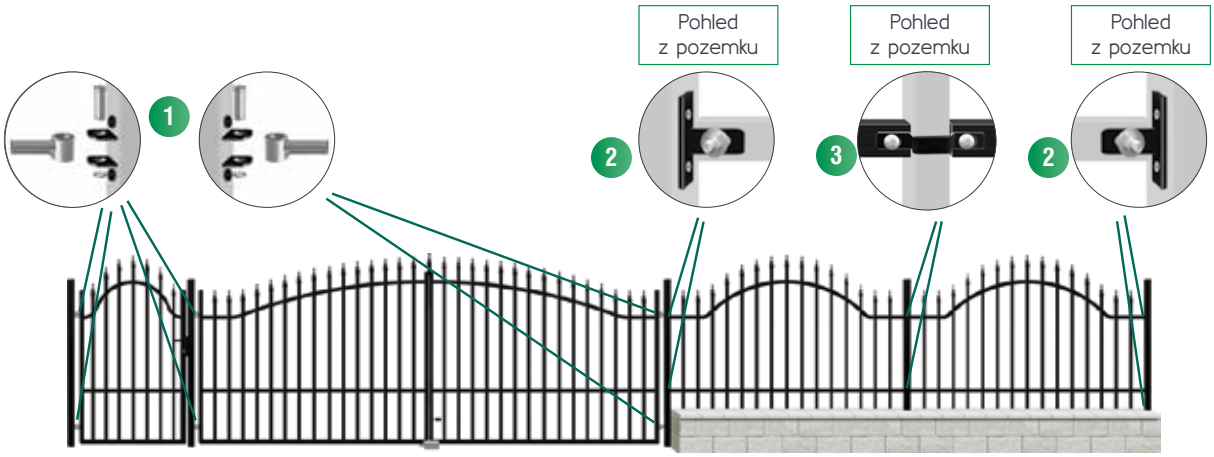

1 závěs (je součástí balení bran)
2 spojka typ T
3 objímka 5x5 cm, která spojuje dvě plotové výplně se sloupkem

Montáž k betonovým sloupkům

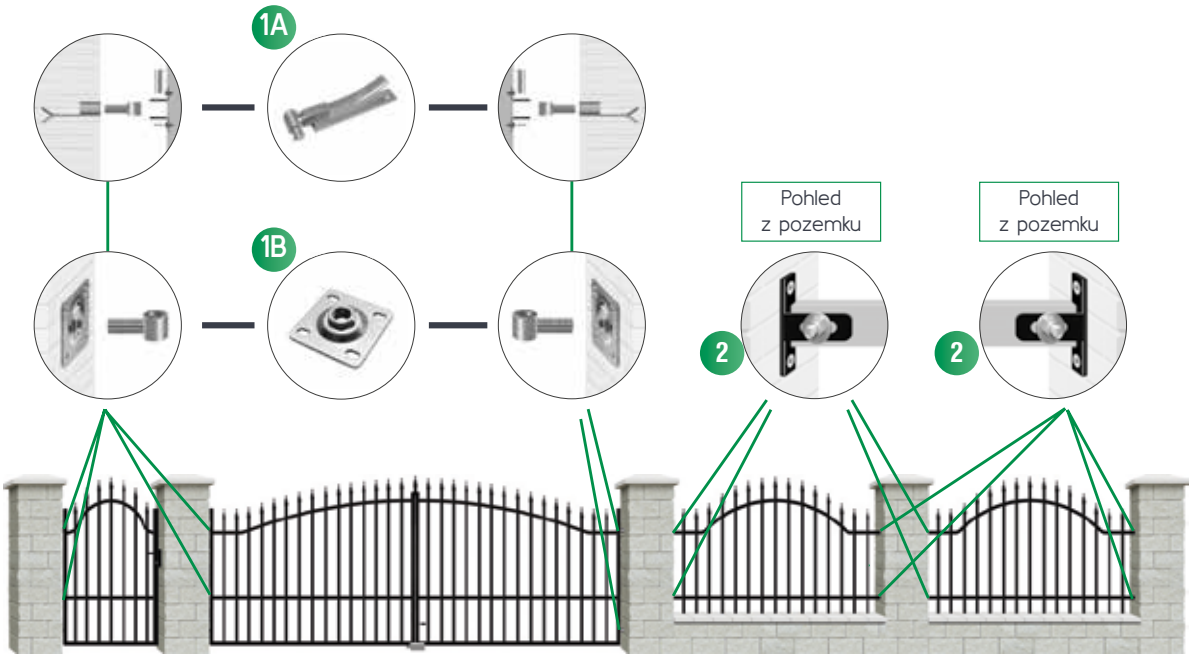

1A 1B kotva pro montáž branky a brány
2 spojka typ T

8. Po prověření, že je vše v pořádku, zaléváme sloupky v otvorech betonem. Při zalévání betonem nezapomeňte na montáž středového dorazu.

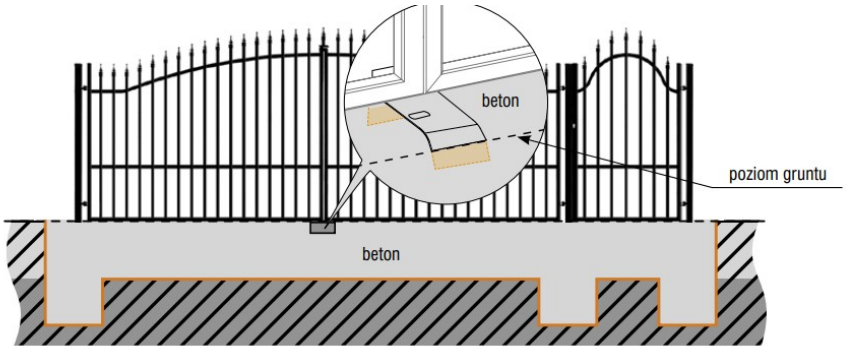

- středový doraz

ÿ imjc k qr‹cbmtčfm bmp_xs je stabilizace a zamezení otevírání křídel brány směrem ven z pozemku. Otvor ve středovém dorzau slouží jako zámek pro spodní zástrč. Doraz montujeme do podloží zalitím betonem v úrovni styku obou křídel brány.B

9. Montáž zásrtčí

- dolní zástrč

Spodní zástrč je montovaná do brány šrouby. Zástrč je zasouván do trubky navařené k rámu brány. Zástrč se v případě bran s elektrickým pohonem nepoužívá.

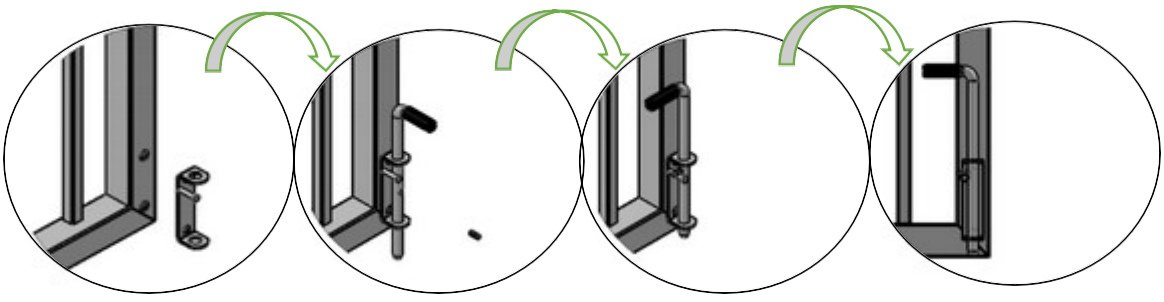

- horní zástrč

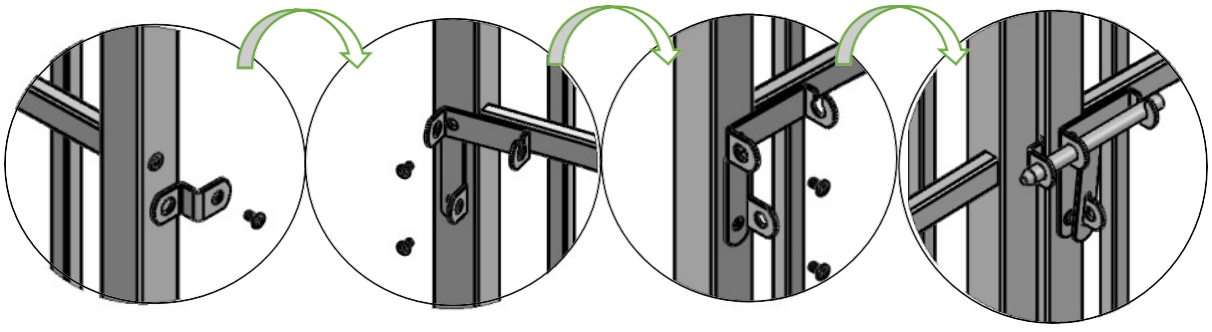

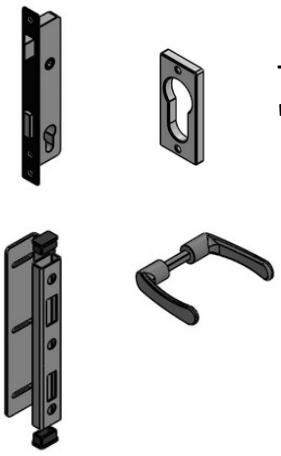

- Brána ve variantě "s klikou"
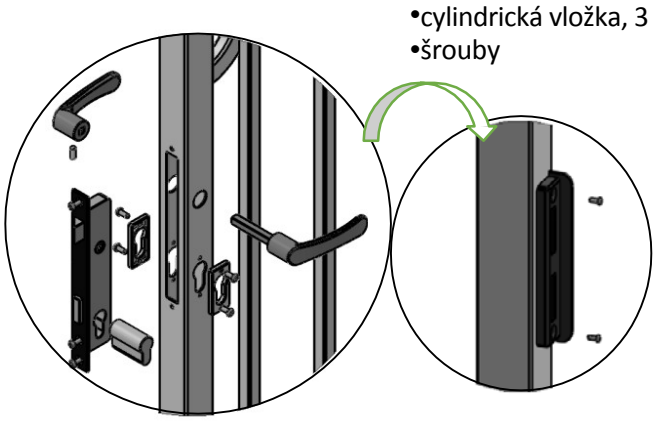
- zámek
- doraz
- klika
- cylindrická vložka, 3 klíče
- šrouby